Doppelschacht
RW 39960091 / SW 39960092
Schnitt A - A

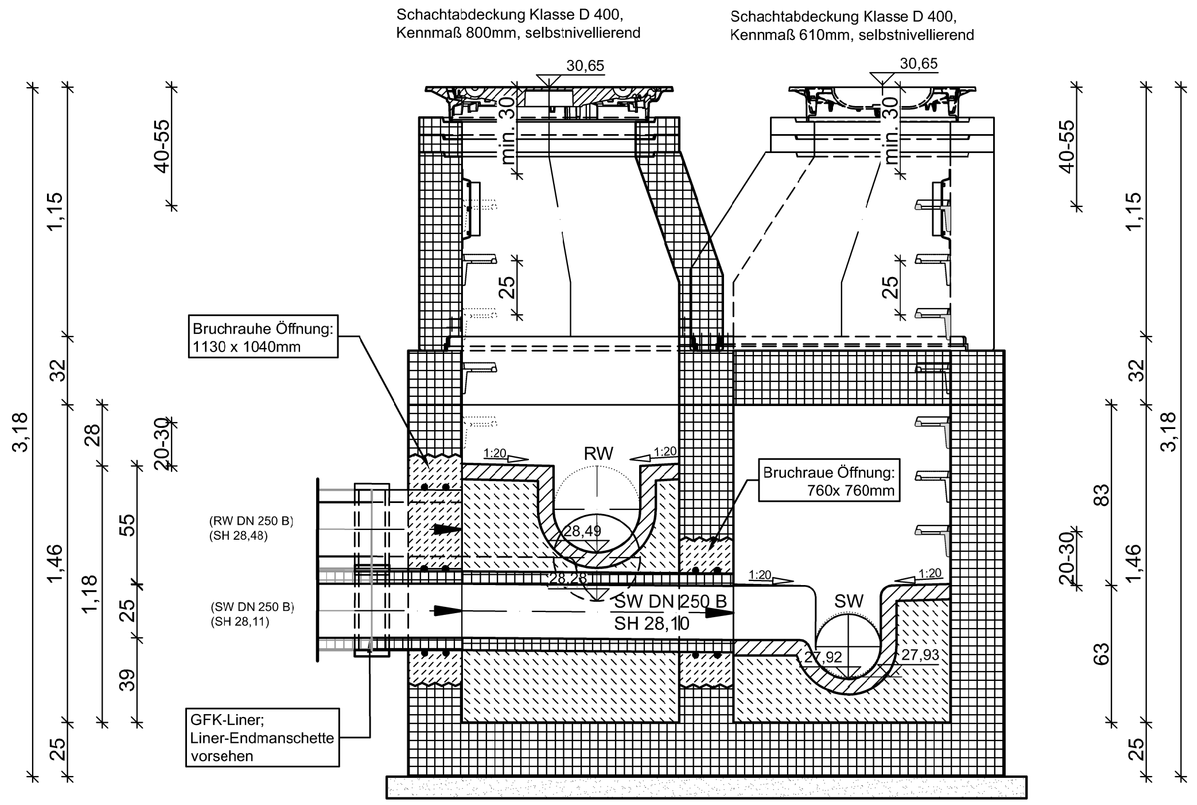

RW 39960091
Schnitt B - B

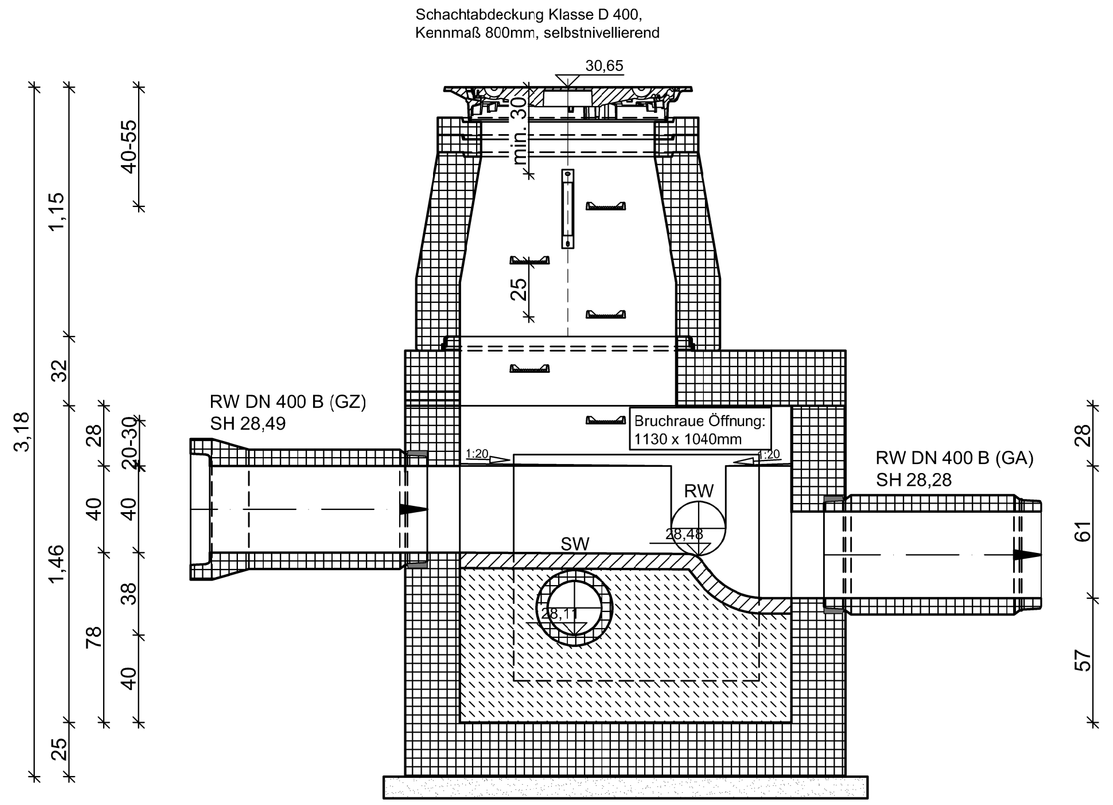

SW 39960092
Schnitt C - C

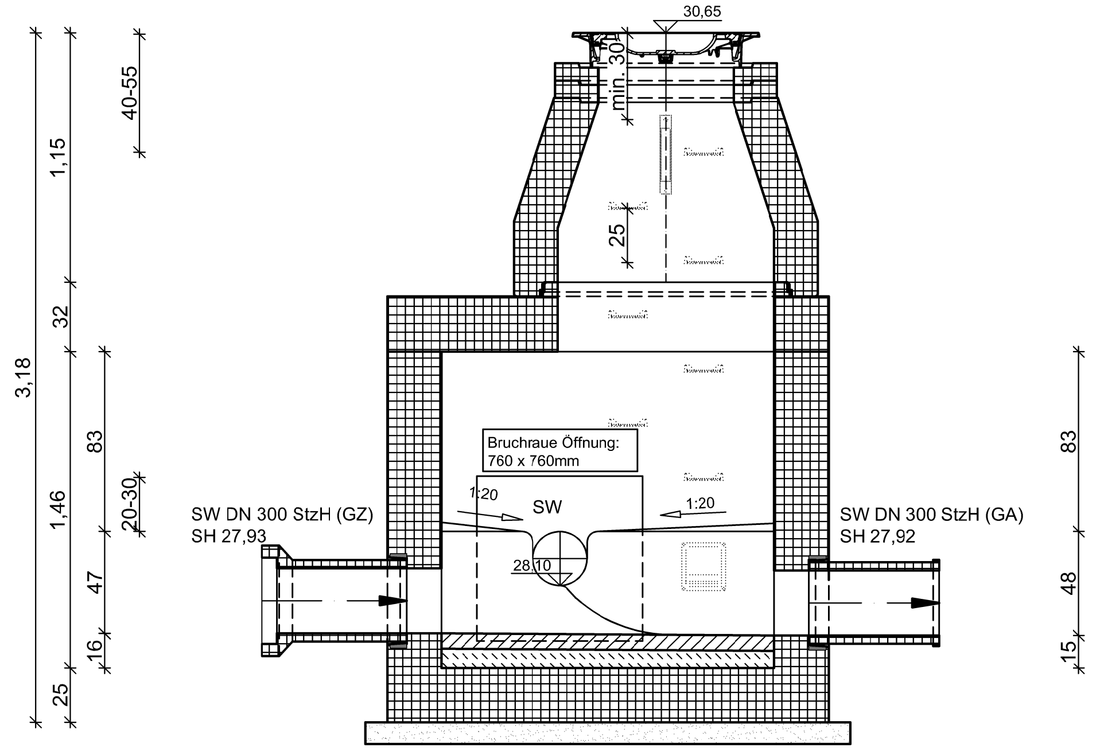

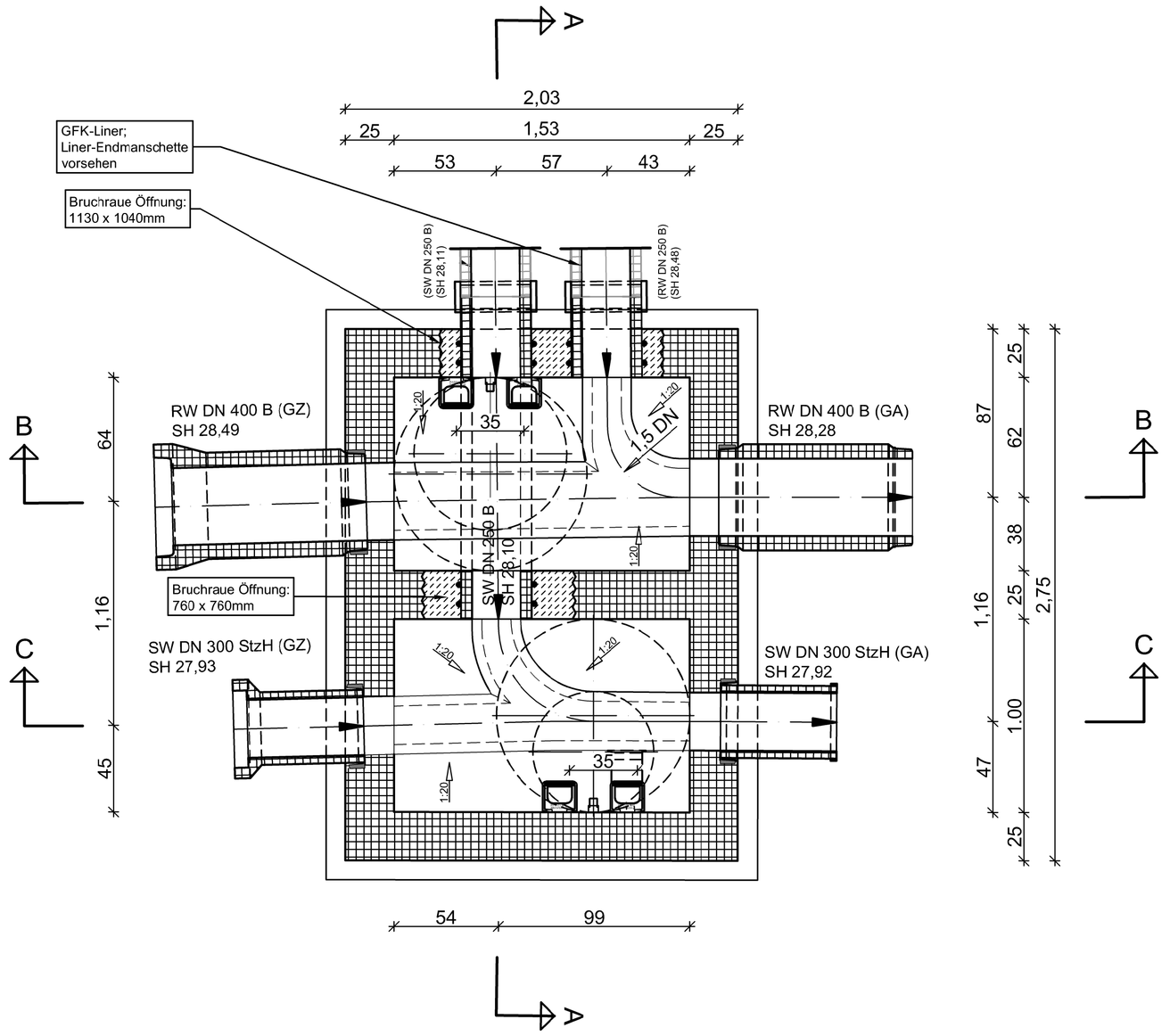

Ausführungsdetails:

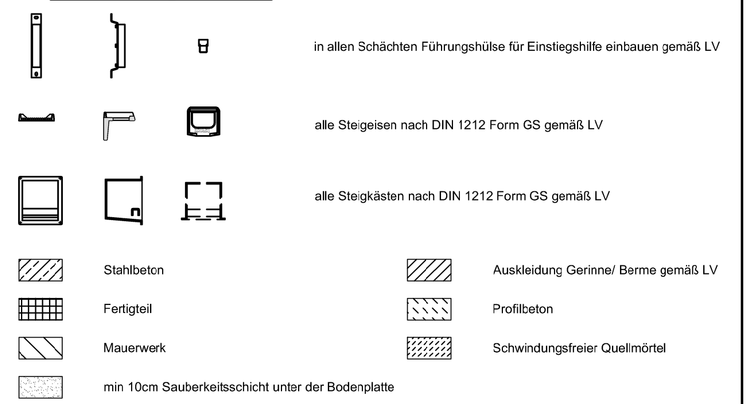

Anschluss Ortbetonschächte bei Steinzeugrohren:

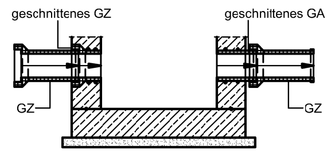

Anschluss Fertigteilschächte:

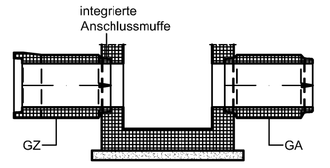

Anschluss Ortbetonschächte bei Beton u. Stahlbetonrohren:

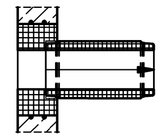

Einbinderinge mit Verpressschlauch gem LV an Rohranbindungen

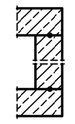

Abdichtungen gem. LV an Zwischenbauteilen (Wände, Decken und Bodenplatten)

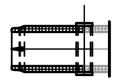

Anschluss gem. LV bei geschnittenen Rohren

Index	Datum	Änderung	gez.	geprüft
B	11.03.2026	Höhenanpassung gem. Straßenplanung (WBD-I11)	Dai	Dai
A	25.02.2026	Höhenanpassung gem. Straßenplanung (WBD-I11)	Dai	Dai

Regelverlegetiefen siehe "Zusätzliche Technische Vertragsbedingungen" von Tiefbauarbeiten für die Anlagen der Gas-, Wasser-, Strom- und Fernwärmeversorgung der Netze Duisburg, Jahresvertrag 2017/2018, Stand November 2016

Bei den angegebenen Kanalhöhen handelt es sich um NHN-Höhen (Status 170, DHHN2016) im ETRS89!

Die vorhandenen Kanalhöhen sind vor Beginn der Baumaßnahmen vor Ort zu überprüfen.

Wirtschaftsbetriebe DUISBURG

Geschäftsbereich Stadtentwässerung

Ausführungsplanung freigegeben

Stand: 03.09.2025

Darina	Darina	Proske	Krogull
gezeichnet	geprüft	Arbeitsgruppenleitung	Bereichsleitung

Abwasserkanalerneuerung

Projekt: Metzer Str.
in Duisburg-Rheinhausen

Metzer Str.

in Duisburg -Friemersheim
von: Am Borgschenhof
bis: Saarstraße
Planinhalt: Doppelschacht RW 39960092 / SW 39960091

Anschluss:
NVP 4606 900106
Sedanstraße 1
Duisburg-Friemersheim
Höhe:
31,483 m ü. NHN

Akterzeichen WBD:

Str.-Echt.-Nr.:
6666

Blatt Nr.: 3_2/3

M = BW 1:20